INNO-Pass

เป็นระบบการบริหารจัดการผู้มาติดต่อ (Visitor Management System)
เพื่อเพิ่มความปลอดภัยในอาคาร สร้างความสะดวกสบายและ
สร้างสภาพแวดล้อมที่ส่งเสริมสุขภาพพที่ดีให้กับผู้ใช้งาน

เพิ่มความปลอดภัย

มีฟังก์ชั่นเพื่อเพิ่มความปลอดภัยภายในอาคาร โดยป้องกันการบุกรุกจากบุคคลภายนอก จำกัดการเข้าพื้นที่ จัดโซนของผู้มาติดต่อรวมถึงพนักงานได้

- รองรับการทำงานร่วมกับระบบควบคุมการเข้าออก อันได้แก่ Access Control , Turnstile และ Magnetic Lock ทำให้สามารถจัดโซนในการเข้าถึงพื้นที่ต่างๆ ของผู้มาติดต่อและพนักงานได้
- ผู้มาติดต่อที่ลงทะเบียนผ่านตู้ลงทะเบียนเบ็ดเสร็จ สามารถใช้วิธีการยืนยันตัวตนผ่านบัตรประชาชน หรือ พาสปอร์ต ได้
- มีการตรวจสอบข้อมูลผู้มาติดต่อก่อนว่าอยู่ในรายชื่อแบล็คลิสต์หรือไม่
- มีการให้ความยินยอมให้ข้อมูลส่วนบุคคลก่อนลงทะเบียน
- มีระบบให้กดอนุมัติการเข้าพื้นที่สำหรับผู้มาติดต่อได้
- มีระบบเช็คอิน เพื่อให้แน่ใจว่าผู้มาติดต่อมาพบพนักงานภายในได้

สร้างความสะดวกสบาย

อำนวยความสะดวกให้แก่ผู้มาติดต่อและพนักงานในการเข้าพื้นที่

- พนักงานสามารถเชิญผู้มาติดต่อล่วงหน้าได้ผ่านทาง Web Application
- ผู้มาติดต่อที่ได้รับเชิญจะได้รับอีเมลให้กรอกข้อมูลเพื่อลงทะเบียนเข้าพื้นที่
- สำหรับผู้มาติดต่อที่ไม่ได้รับเชิญล่วงหน้าก็สามารถที่จะมาลงทะเบียนที่ตู้ลงทะเบียนเบ็ดเสร็จได้
- หากผู้ติดต่อยังไม่เสร็จธุระ พนักงานที่เกี่ยวข้องสามารถกดขยายเวลาการเข้าพื้นที่ได้

เสริมสร้างสุขอนามัย

มีลักษณะการใช้งานที่ลดการสัมผัสเพื่อลดโอกาสในการติดต่อของเชื้อโรคระหว่างบุคคลได้ และรองรับการกรอกแบบสอบถามเพื่อคัดกรองผู้มาติดต่อ โดยสามารถแนบไฟล์ให้ทางอาคารต้องการใช้เพื่อยืนยันเช่น ผลตรวจโควิด ผลการฉีดวัคซีน หรืออื่นๆ ได้อีกด้วย

INNO-Pass มีหน้าจอ Dashboard แสดงสถานะของระบบบริหารจัดการผู้มาติดต่อ
รวมถึงสามารถดึงข้อมูลรายงาน (Report) การเข้าพื้นที่ของพนักงานและผู้มาติดต่อ

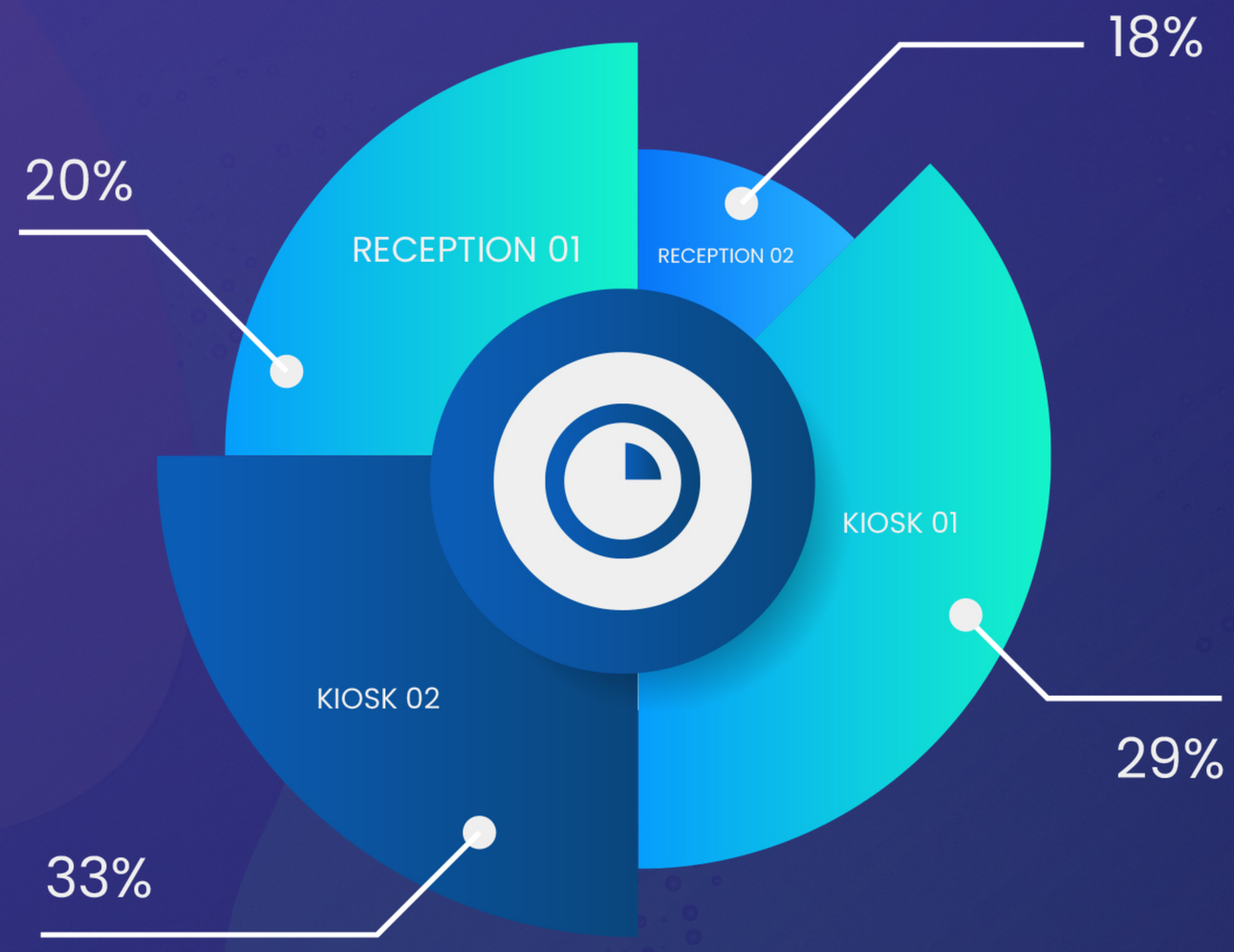

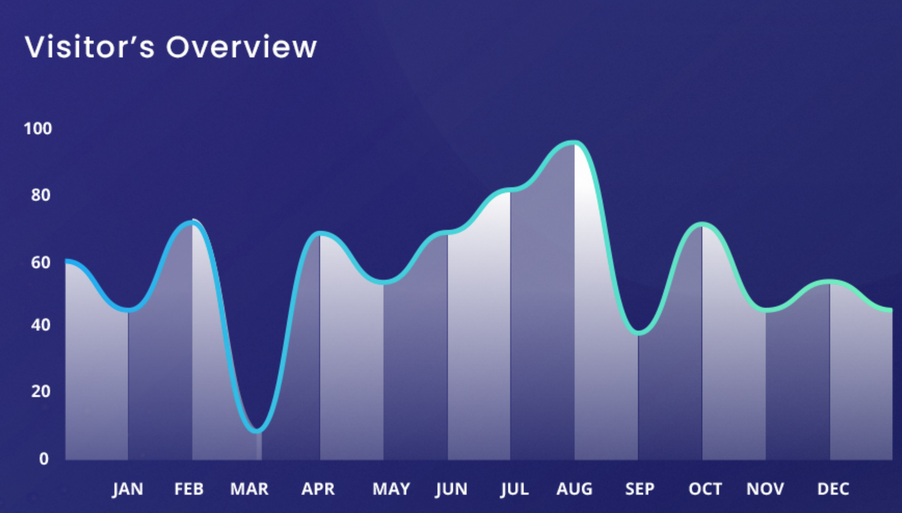

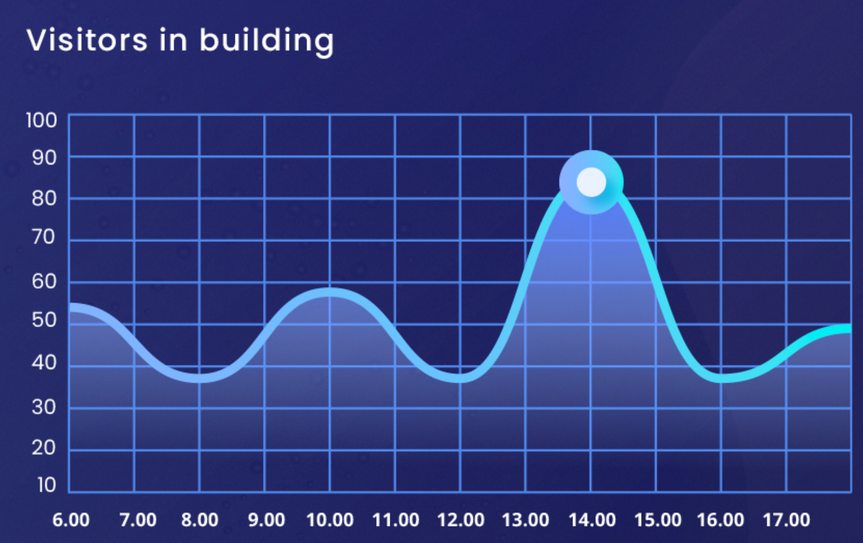

Visitor Management System's Diagram

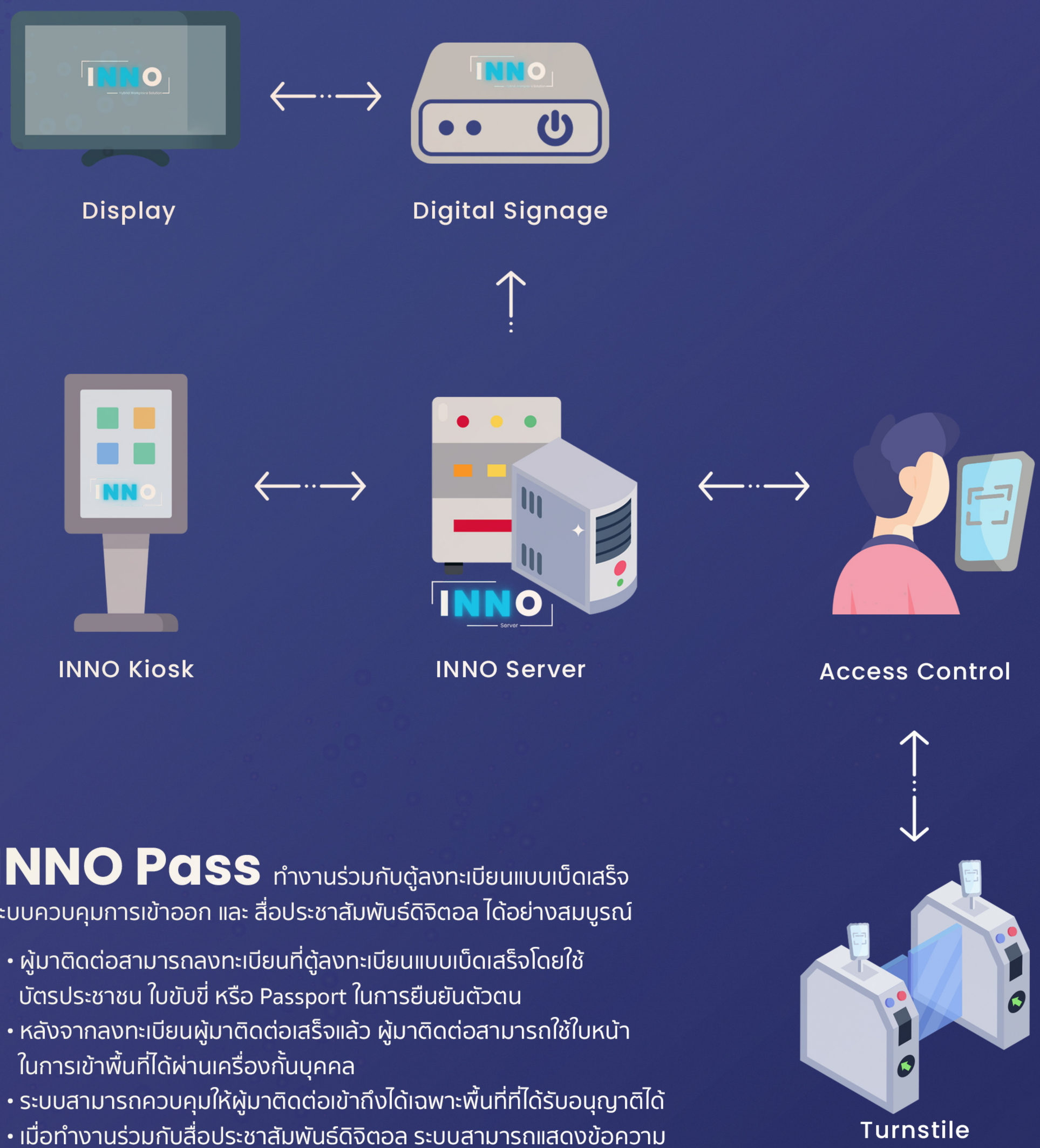

INNO Pass ทำงานร่วมกับตู้ลงทะเบียนแบบเบ็ดเสร็จ ระบบควบคุมการเข้าออก และ สื่อประชาสัมพันธ์ดิจิตอล ได้อย่างสมบูรณ์

- ผู้มาติดต่อสามารถลงทะเบียนที่ตู้ลงทะเบียนแบบเบ็ดเสร็จโดยใช้บัตรประชาชน ใบขับขี่ หรือ Passport ในการยืนยันตัวตน
- หลังจากลงทะเบียนผู้มาติดต่อเสร็จแล้ว ผู้มาติดต่อสามารถใช้ใบหน้าในการเข้าพื้นที่ได้ผ่านเครื่องกั้นบุคคล
- ระบบสามารถควบคุมให้ผู้มาติดต่อเข้าถึงได้เฉพาะพื้นที่ที่ได้รับอนุญาติได้
- เมื่อทำงานร่วมกับสื่อประชาสัมพันธ์ดิจิตอล ระบบสามารถแสดงข้อความต้อนรับผู้มาติดต่อได้

Specs & Deetails

Camera Dimensions	Height : 31.5 mm Width : 110 mm Depth : 31.5 mm
Camera+Mount Dimensions	Height : 51.5 mm Width : 110 mm Depth : 45 mm, incl. mount clip
Weight	121 g, incl. mount clip & cable
Attached Cable length	1.5 m
Mounting Clip	Height : 25 mm Width : 45.8 mm Depth : 65.1 mm Weight : 40 g, incl. Removable mount adapter

Technical Specifications

Multiple resolutions	1080p/30fps (1920x1080 pixels) or 720p/ 60fps (1280x720)
Camera megapixel	4MP
Hardware zoom	4x Digital zoom
Focus type	Autofocus
Lens type	Glass
Built-in Microphone type	Stereo microphone
Mic range	Up to 1.22 m
USB connectivity	USB-C plug-and-play
Privacy shutter	Integrated Highlight 4 with HDR for clear images in various lighting environments ranging from low light to direct sunlight The detachable universal mounting clip fits laptops, LCDs, or monitors Supported in Logi Tune

Warranty Information

1-Year Limited Hardware Warranty

Technical Specifications

Maximum continuous operating voltage	250 VAC, 50/60 Hz
Operating frequency	DC to 400 Hz
Rated currents	1 to 20 A @ 50°C
Attached Cable length	1 to 10 A (ENEC, CQC) 16 A (ENEC, CQC) for 16 and 20 A types 1 to 20 A (UL, CSA)
Approvals by rated current	P –> N 250 VAC for 2 sec (all Z types) P –> PE 2000 VAC for 2 sec (standard types) P –> PE 2500 VAC for 2 sec (B types) P –> N 1000 VAC for 2 sec (1 to 10 A types, not Z types) P –> N 1100 VDC for 2 sec (16 and 20 A types, not Z types)
Protection category	IP 40 according to IEC 60529
Temperature range (operation and storage)	-25°C to +85°C (25/85/21)
Design corresponding to	UL 1283, CSA 22.2 No. 8 1986, IEC/EN 60939 (X to XX A, not Z types)
Flammability corresponding to	UL 94 V-2 or better
Surge pulse protection (Z type)	Helps compliance to IEC61000-4-5 (Differential Mode only)
MTBF @ 40°C/230 V (Mil-HB-217F)	≤15 A: 3,040,000 hours ≥16 A: 2,256,000 hours

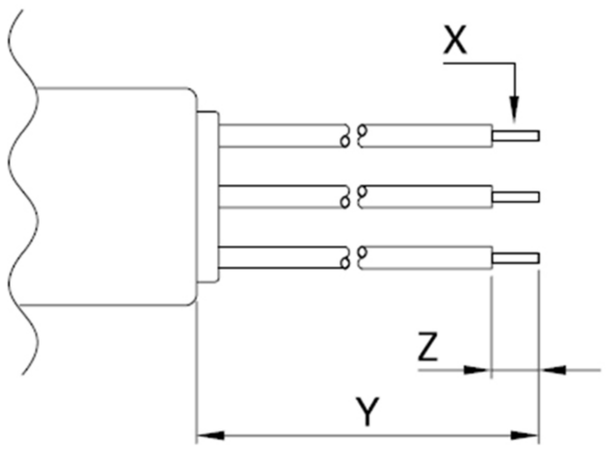

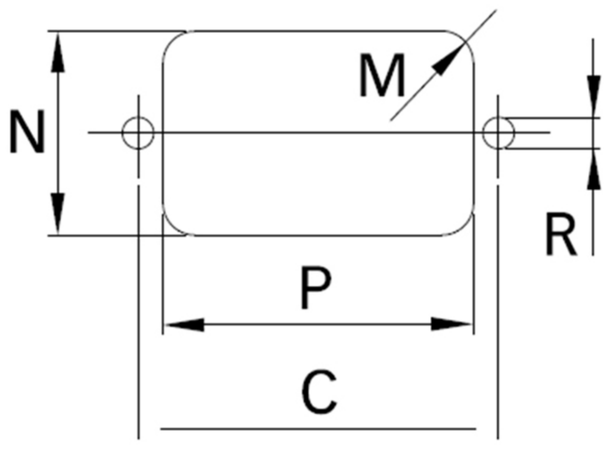

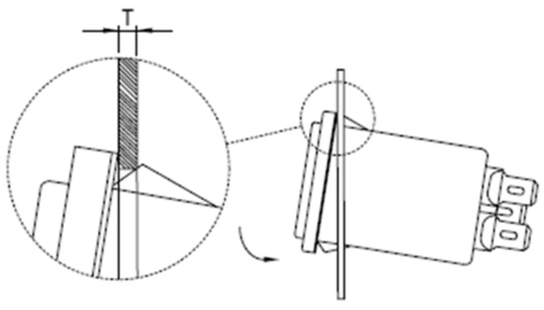

Technical Specifications

Display

21.5" IPS LCD panel
250 nits maximum brightness
1920 x 1080 (Full HD) panel resolution
Viewing angle (H/V): 178/178

Internal Player

Processor: Cortex-A17 1.8 GHz Quad-Core
System memory: 2.0 GB
Flash memory: 8 GB eMMC built-in

Video Format Supported

H.264/AVC up to 1080p (1920 x 1080)
H.265/AVC up to 1080p (1920 x 1080)
MPEG-4 up to 1080p (1920 x 1080)
MPEG-2 up to 1080p (1920 x 1080)
MPEG-1 up to 1080p (1920 x 1080)
VC-1 up to 1080p (1920 x 1080)

Image Format Supported

JPEG up to 1920 x 1080
PNG up to 1920 x 1080

Audio Format Supported

MP3 up to 320 Kbps

Content Management

SignApps Express utility
3rd party solution (optional license)

Open Standards Supported

HTML5, JavaScript, and CSS
W3C SMIL for cross-platform management
W3C widgets for HTML delivery
Android 7.1 API

HTML5 Support

- Widgets for calendar, clock, news, and web page integration
- HTML5 technologies including CSS and Javascript
- Chromium-based browser engine, same as Google Chrome™

Advanced Signage Features

- Remote commissioning
- AlwaysOn, AppLock to prevent unauthorized access
- StrongCache for continuous playback even when network is not available
- Multi-zone screen layout, transparent PNG overlay, and graphical scrolling ticker
- Auto-play starts playing scheduled contents automatically when power is re-established
- Automatic error recovery with built-in WDT
- Real-time clock with backup clock battery

Connectivity

- Front camera: 2MP
- Wi-Fi: 802.11 b/g/n
- Mini USB for ADB (Android Debug Bridge)
- Ethernet RJ45
- USB 2.0 x 3
- Built-in stereo speakers 2 W x 2
- 3.5 mm analog stereo audio out
- SD card slot, memory expendable to 16 GB / 32 GB / 64 GB
  (card replaces internal storage)

Mounting Options

- Built-in VESA MIS-D 100 mm x 100 mm mounting points

Supplied Accessories

- Power adapter
- Power cord
- I/Q bracket
- Quick guide

Power Requirement

- Input: AC 100 - 240 V, 50 - 60 Hz, 1.5 A max
- Output: 12 V / 3 A
- UL/CB certified power supplies

Environmental

- Operating temperature: 0 to 40 °C
- Humidity: 10 to 85 % @ 45 °C, non-condensing

Dimensions for Product & Package

- System dimension:
  538 mm x 331 mm x 37 mm
  (21.18" x 13.03" x 1.46")
- System weight: 3.83 kg (8.44 lbs)
- Package weight: 5.8 kg (12.78 lbs)

Certifications

- CE / FCC / RoHS

Warranty

- 1-year limited parts & labor*
  (varies based on region,
  contact sales for more details)

Features

Fast scanning speed

- QR Code, Data Matrix, PDF417, GS1 Databar, Code 128 /EAN128, UPC/EAN, Codabar, Code 39/93 etc.
- Mifare Ultralight / S50 / S70 / DESFire EV1 / Ntag
- Reading Distance:QR ≥ 5CM, RFID Card ≥ 4CM
- W26 / W34 / W66, RS485, USB

Specifications

International Standard	ISO / IEC 14443A RS485 Protocol
Barcode	QR, Data Matrix, PDF417, GS1 Databar, Code 128/EAN128, UPC/EAN, Codabar, Code 39/Code 91 etc,
RFID	Mifare Ultralight, DESFire EV1, Ntag, S50 / S70
Operating Frequency	13.56MHz
Power	DC 12V (±5%),USB 5V
Operating Distance	QR≥5CM, RFID Card ≥ 4CM
Communication	Wiegand, RS485, USB
Operating Temperature	-10C° ~ 50C°
Storage Temperature	-20C° ~ 80C°
Operating Humidity	20% - 80%
Dimensions	86*86*50 mm
USB Cable	1000mm

INNO
Hybrid Workplace Solution

Features

Fast scanning speed

- Read ISO standard magnetic stripe cards, read / write RFID cards and IC card
- Electric card latch and release function. Card could be retrieved once latched if you pull by over 15 N of pulling force
- RS232/USB interface (automatically detect interface)
- Agile magnetic stripe reading type: Read when insert/withdraw and uploaded passively /actively
- Long Life time (500,000 times)

Specifications

Power voltage	DC 5V±5% or USB
Power current	<200 mA
Communication Interface	RS232 or USB (Automatically detect)
Reliability	A. Vibration: No negative effort on all functions under normal condition after exposed15min. each on X, Y and Z directions of 2mm amplitude, from 5 to 50Hz/min vibrate and acceleration is 2m/S^2 (0.2G). B. Shock: No nagative effort on all functions under normal condition after shock one time on X, Y and Z directions of 294/S^2 , 11ms peak acceleration shock.
Abnormal card	Allowance of card warp: 2mm max
Magnetic card standard	Physical characteristics: ISO7810 and 7811 standard compliant Card dimensions: SO ISO7810ID-1-type card compliant Embossing: ISO7811-1, ISO7811-3 compliant Recording format: ISO7811-2, ISO7811-4, ISO7811-5, ISO7811-6 compliants
RFID card standard	ISO14443-3 compliant (TYPE A: e.g.S50.S70.UL etc) ISO1443-4 compliant (TYPE A CPU, TYPE B CPU e.g, Mifare plus, Mifare DesFire etc)
IC card standard	ISO7816 standard certified, EMV2000 Level1, PBOC3.0 (WITH CERTIFICATE) e.g. (AT24C01, 24C02, 24C256, SLE4442, CPU T=0/T=1)
Lift time	Magnetic head 1,000,000 times Min IC card contact carrier and contact: 300,000 times Min Latch Mechanism: 500,000 times Min
Enviroment	Operation: 0°C-50°C, 0~90% RH (non-condensing) Storage: -25°C~80°C, 0~95% RH (non-comdensing, dried before usage) Normal enviroment: 15~25°C, 35~60%RH
Dimension	Refer to dimension drewing
Net Weight	Approx. 240g (Excluding accessory and package)

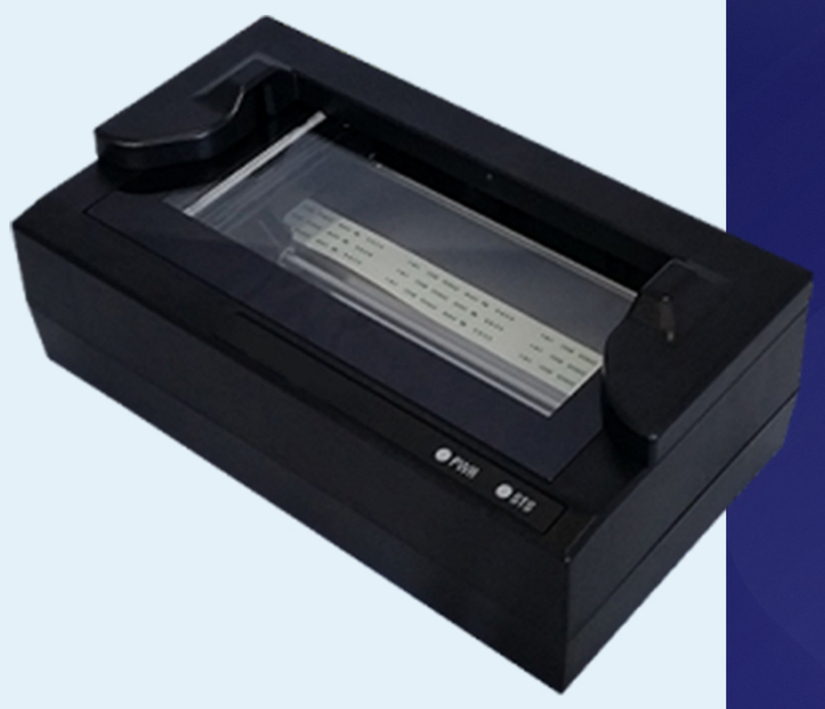

INNO
Hybrid Workplace Solution

Specifications

Document	Height : Max 54 mm Width : Max 132 mm Standard : ICAO9303 specification part 1-4

Scanner

Scanning Side	Simplex
Illumination	RGB(470/530/620nm) IR(880nm)
Sensor	Color CIS
Resolution	200/300/600dpi
Image Fomats	TIFF G4, JPEG, BMP
Scan Speed	One second for 200dpi color image

Interface

USB	USB 2.0 High Speed (480Mbps)
Serial	RS232C, Serial over USB

Compliance

EMI	FCC Class A, KCC
Material	RoHS

Software

Barcode (option)	1D Codes, 2D PDF417, Data Matrix, QR
OCR	OCR B font, MRZ area reading

Physical Dimensions

Size	191mm(W) x112mm(D) x62mm(H)
Weight	720g

Power

Input	DC24V, 1.2A

Environment

Operating	0~32°C, 10 ~ 85%, Non condensing
Storage	-7~49°C, 10 ~ 98% RH, Non condensing

Lightbars	Front Industrail RGB Status Lightbar • Programable LED Color Lightbar Green (Steady) = Available, Red (Steady) = In-Use, Red (Flashing) = Offline
Cooling System	Industrial Cooling Fan with Alarm • 12VDC, 0.24A, 36dB(A) Noise Level
Power Consumption	220VAC, 120 W
Operating Temperature	0 - 40°C (32 - 104° F)
Relative Humidity	90% (40° C non-Condensing)
Material	Metal Casing, Industrial-grade Powder-Coated Color (White, Black, Grey)

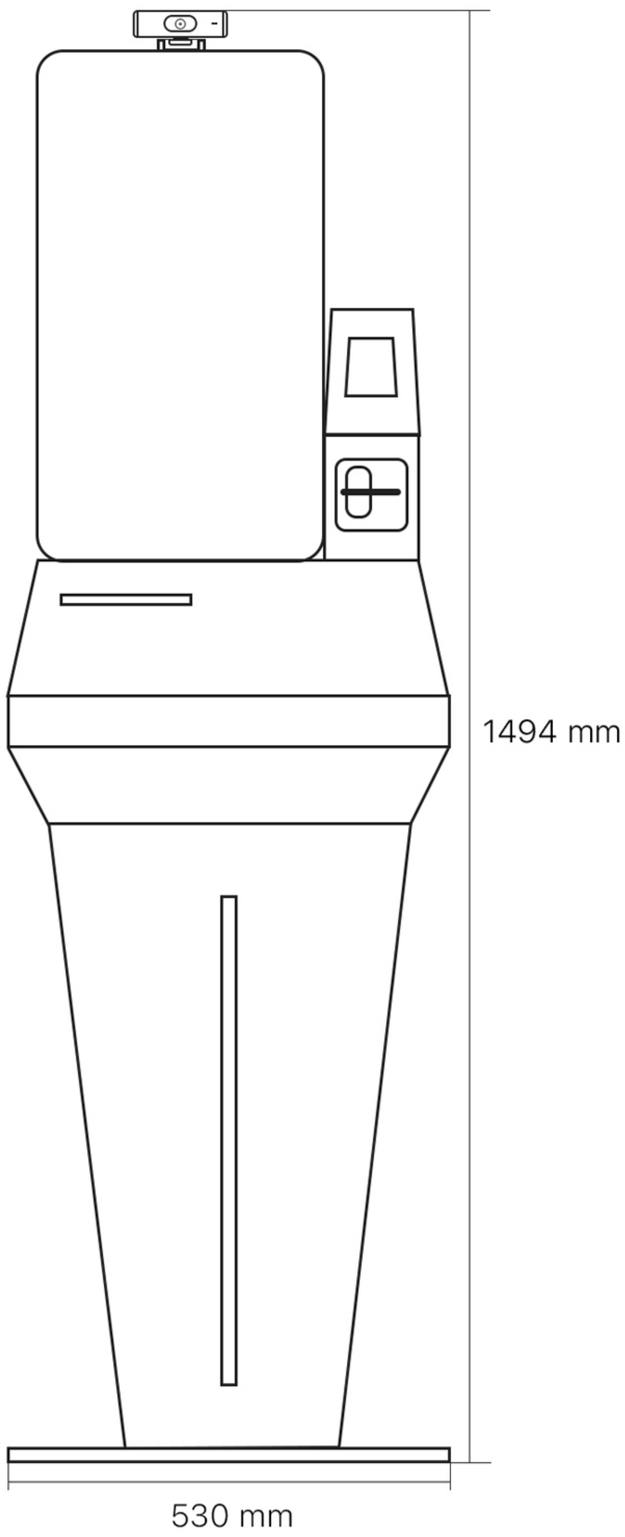

Front View

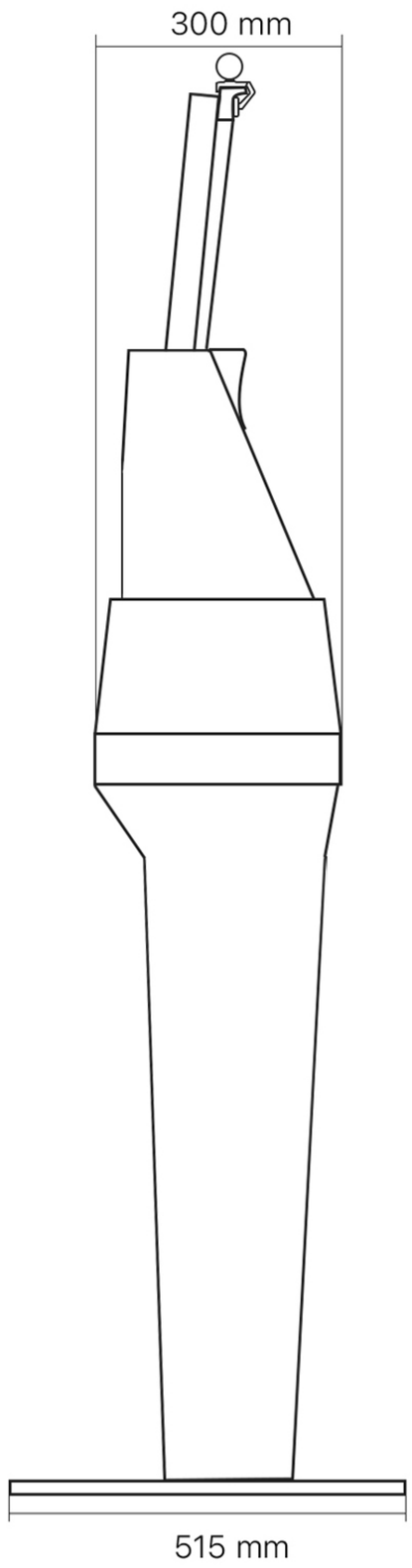

Side View

Contact Us

@Dcore +66 (9) 8281-4109 sale@dcoredesign.com